ITrack H核心模块

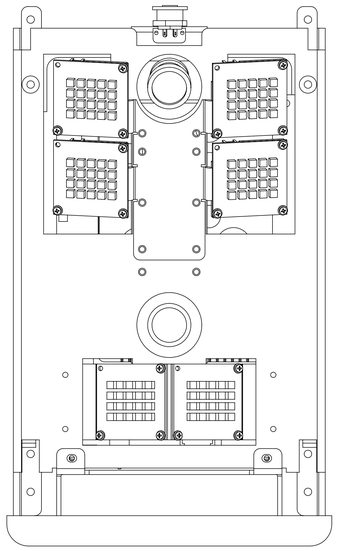

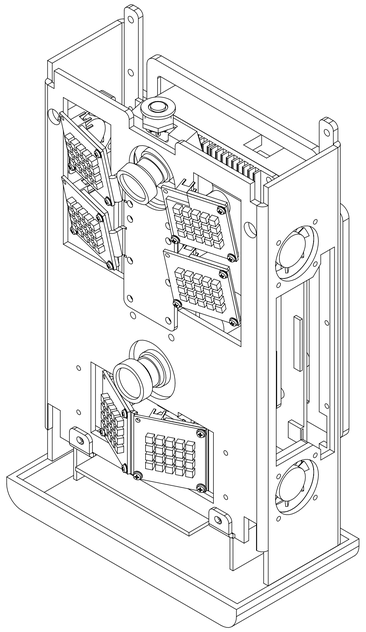

标记	处数	分区	更改文件号	签名	年 月 日	阶 段 标 记		重量	比例
设计	姜平		标准化					585	1:1
校核			工艺						
主管设计			审核			共1张 第1张		版本	
			批准					单代	

上海敏洲信息科技有限公司

ITrack H核心模块

零件代号

借(通)用件登记

描 图

描 校

旧底图总号

底图总号

签 字

日 期